Panasonic

Parts List (Electrical Parts)

High-Speed Axial Lead Component Insertion Machine

AV131

Model No. **NM-EJA2A**
NM-EJA3A

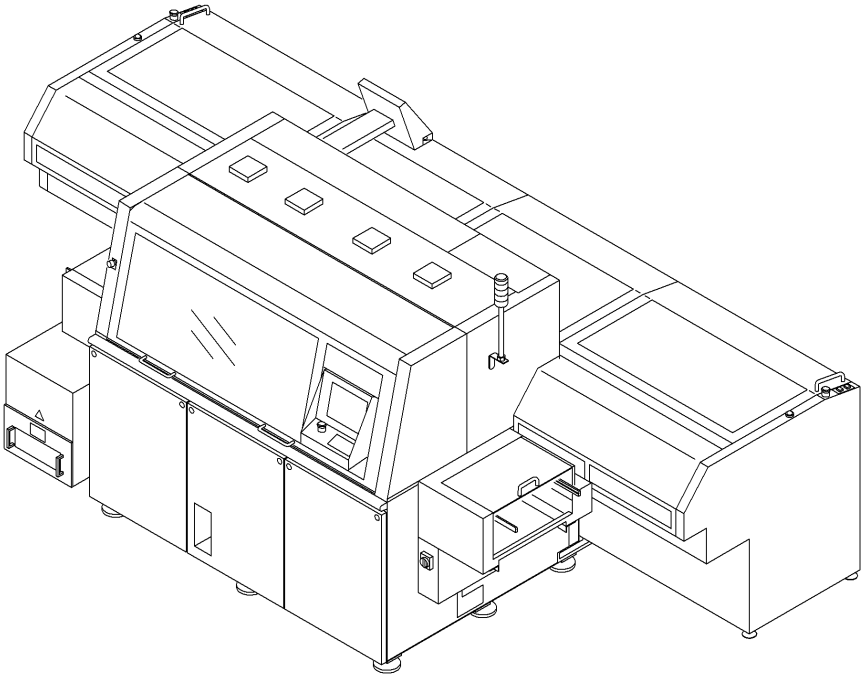

N7204A062B01

納入部品の品番について

	発注品番	納入品番		
<例 1>	1081702051	1081702051	(品番が同じ場合)	➔ 通常どおりご使用できます。
<例 2>	1081702051	108170205101	(下2桁が異なる場合)	➔ 互換性がありますのでご使用できます。
<例 3>	1081702051	1080702001	(品番が異なる場合)	➔ ご使用できない場合があります。

<例 1><例 2>の場合は、問題なくご使用できます。<例 3>の場合は、購入先にお問合せ願います。

・・・品番変更のお知らせ・・・

7 桁と 8 桁の数字で構成されていた品番は例示のように、前に 101 が付加されて
10 桁または 11 桁の品番に変わっております。

(7 桁) 8505016 → (10 桁) 1018505016

同じ番号です

(8 桁) 15180331 → (11 桁) 10115180331

同じ番号です

このように、他のパーツリストにおいても、上位 3 桁の 101 を除いた番号が 7 桁または 8 桁の品番(旧品番)と同じであれば同一部品です。

Compatibility of Delivered Parts

	Order number	Delivery number		
<Ex. 1>	1081702051	1081702051	(If identical)	➔ The delivered part can be used as usual.
<Ex. 2>	1081702051	108170205101	(If different in last 2 digits)	➔ The delivered part is compatible and can be used.
<Ex. 3>	1081702051	1080702001	(If different)	➔ The delivered part may not be used in some cases.

The delivered part can be used without problems in case of <Ex.1> and <Ex. 2>.
Contact your vendor in case of <Ex. 3>.

Part Number Change Notification

Part numbers previously organized with 7 or 8 digits have been revised to include a new 101 preface number, as shown below. Therefore, the new numbers will have 10 or 11 digits in total.

(7 digits) 8505016 → (10 digits) 1018505016

Same No.

(8 digits) 15180331 → (11 digits) 10115180331

Same No.

If other parts list use the old part number system (7 or 8 digits), and the numbers are the same, excluding the 101 preface number, the parts are the same.

パーツ交換に関する注意

本機は、下記のＥＣ指令・工業用用途に適合したＣＥマーキング対応機です。
しかしながら、ＣＥマーキングを必要としない地域においては、お客様のご要望により、個別仕様対応を行う場合があります。この場合は、ＣＥマーキング対応ではなくなる場合がありますので、予めご了承下さい。

機械指令　：98/37/ＥＣ
ＥＭＣ指令：2004/108/ＥＣ
低電圧指令：2006/95/ＥＣ

したがって、その電気部品、配線ケーブル等、及び電気装置は、弊社指定の純正部品をお使い下さい。また、お客様による独自の改造は、ご遠慮下さい。
特に、パーツリストのランク欄（Ｒ２）に‘Ｓ’の記号が記載されている部品は、製品安全に関与する重要安全部品です。（下図参照）
注）ランク欄‘Ｒ１’は未使用

Precautions in Replacing Parts

This machine is CE marking-compliant and complies with the essential health and safety requirements in accordance with the industrial provisions of the following EC Council Directives:
However, in the countries where CE marking is not required, the machine may be provided with individual specifications according to customer's request. Note that, in such a case, the machine may not comply with relevant CE Directives.

Machinery Directive：98/37/EC
EMC Directive　　：2004/108/EC
Low Voltage Directive：2006/95/EC

Accordingly, the electrical components, cables and devices must be our recommended maintenance-parts. Our customers should not remodel the machine by another maintenance-parts all by oneself.
Particularly, the parts marked with 'S' in the rank column (R2) in the list are critical safety parts related to product safety. (See below.)
NOTE) Rank columns 'R1' are not used.

ﾒｲﾝｺﾝﾄﾛｰﾗ

1 MAIN CONTROLLER

ｲﾗｽﾄ No. REF No.	品番 PART No.	部品 PART NAME		個数 Q'TY	備考 REMARKS	R1	R2
	3046700400	ｺﾝﾄﾛｰﾗ(ﾒｲﾝ)	CONTROLLER(MAIN)	1			
N 1	N1F87721B	ｷｮｳﾀｲ	CASE	1	FA8000-772-1B		S
N 2	N1F80101C	ｷﾊﾞﾝ(MMC)	BOARD(MMC)	1	FA8000-010-1C		
N 3	N1F8SC4A	ｷﾊﾞﾝ(SC)	BOARD(SC)	1	FS8000-SC4-A		
N 4	N1F8RC5	ｷﾊﾞﾝ(RC)	BOARD(RC)	1	FS8000-RC5		
N 5	N1F82011E	ｷﾊﾞﾝ(NC)	BOARD(NC)	1	FA8000-201-1E		

この部品表は大切に保存し、部品を御発注いただく時に利用して下さい。

1. 部品は、製品番号、品番、部品名、および数量（個数）で御発注下さい。

（御発注例）

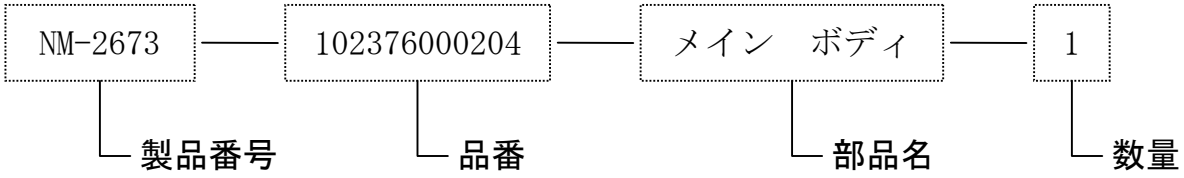

※機械に添付された部品表で御発注下さい。
※上記御発注方法以外で御発注された場合は、御発注部品に間違いが生じる恐れがあります。
※発生時に部品の品番と指定色を指示して下さい。

2. 単体販売が出来ない部品については、備考欄に“NON SUPPLY”と記入しております。
この場合、セット品で御発注下さい。

3. 本部品表は、改良の為予告なく変更することがあります。

Keep this parts list in order to use when ordering parts

1. Order part by referring to product No., part No., part name and quantity.

（Example of order）

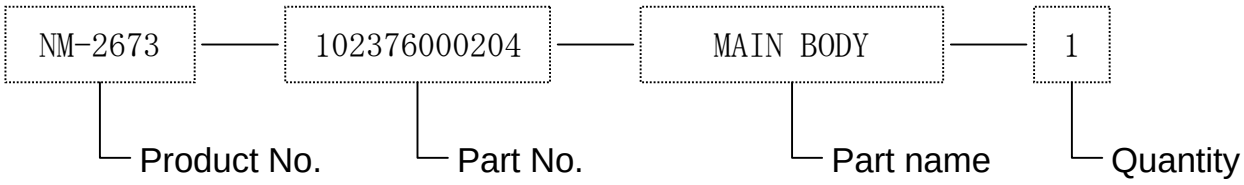

※Order by the parts list attached to the machine.
※If ordered any other means, wrong part might accidentally be delivered.
※Specify article number of component and designated color at your order.

2. The parts indicated with “NON SUPPLY” in their remarks column cannot be sold as the part.　Please order these parts by the set parts.

3. Parts list subject to change in accordance with machine design change.

六角穴付きボルトの部品品番設定方法について
HOW TO SPECIFY PARTS No. OF HEXAGON SOCKET HEAD CAP BOLT

１． 品番設定の基本
Fundamentals to Specify Parts No.

• 黒色
Case of Black Color

XVE□B□FT

長さ
Length

呼び径
Nominal diameter

• 白色
Case of White Color

XVE□B□FY

長さ
Length

呼び径
Nominal diameter

２． 品番設定方法
How to Specify Parts No.

• 六角穴付きボルトの寸法を計る。
Measure dimensions of hexagon socket head cap bolt.

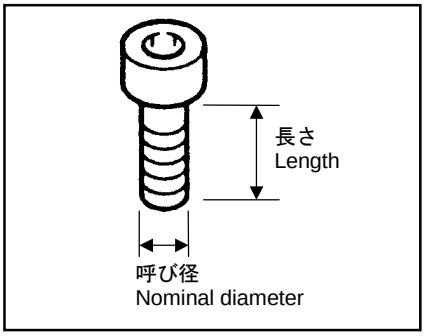

例：
Ex.

呼び径……M6
Nominal diameter

長さ……20 ㎜
Length

色……白
Color White

★ 品番は“XVE6B20FY”となります。
With above example Parts No. ought to be “XVE6B20FY”.

長さ Length ＼ ｻｲｽﾞ Size / ﾋﾟｯﾁ Pitch	M3	M4	M5	M6	M8	M10	M12	M16	M20	M24	M30
	0.5	0.7	0.8	1	1.25	1.5	1.75	2	2.5	3	3.5
5	○										
6	●	●									
8	○	○	●								
10	●	●	●	●							
12	○	○	○	○	○						
16	○	○	○	○	○	○					
20	○	○	○	○	○	○	○				
25	○	○	○	○	○	○	○	●			
30	○	○	○	○	○	○	○	●	●		
35		●	●	●	●	●	●	●	●		
40		●	○	●	●	○	○	●	●	●	
45			●	●	●	●	●	●	●	●	●
50			●	●	●	●	●	●	●	●	●
55				●	●	●	●	●	●	●	●
60				●	●	●	●	●	●	●	●
65					●	●	●	●	●	●	●
70					●	●	●	●	●	●	●
75					●	●	●	●	●	●	●
⋮				～80	～100	～120	～160	～200	～200	～200	～90

※○印のねじを本設備の標準として使用する。
Above screw sizes symbolized with ○ are applied to this machine as a standard.

FBQ000100B01

［前面ー1　FRONT　VIEW-1］

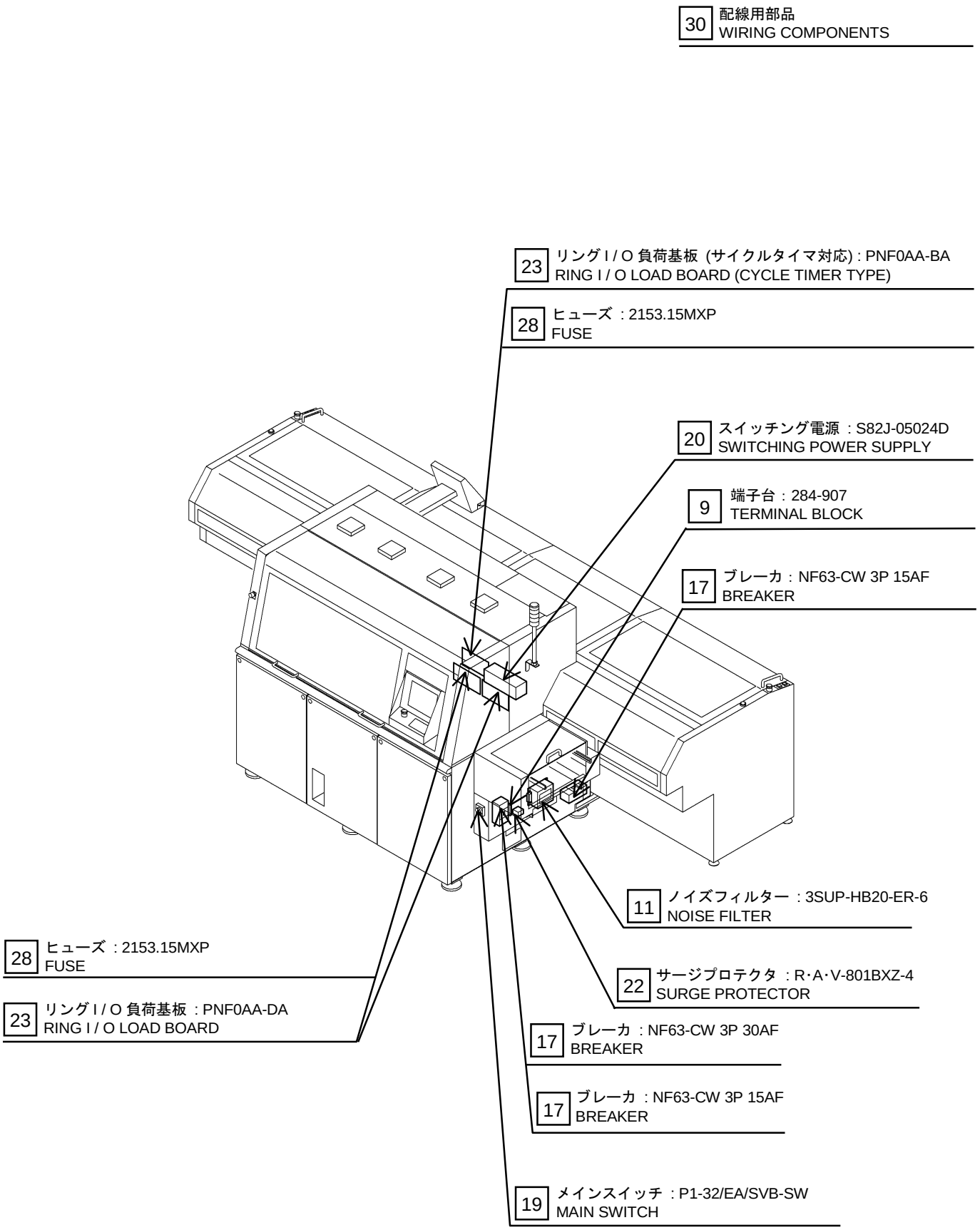

［前面ー2　FRONT　VIEW-2］

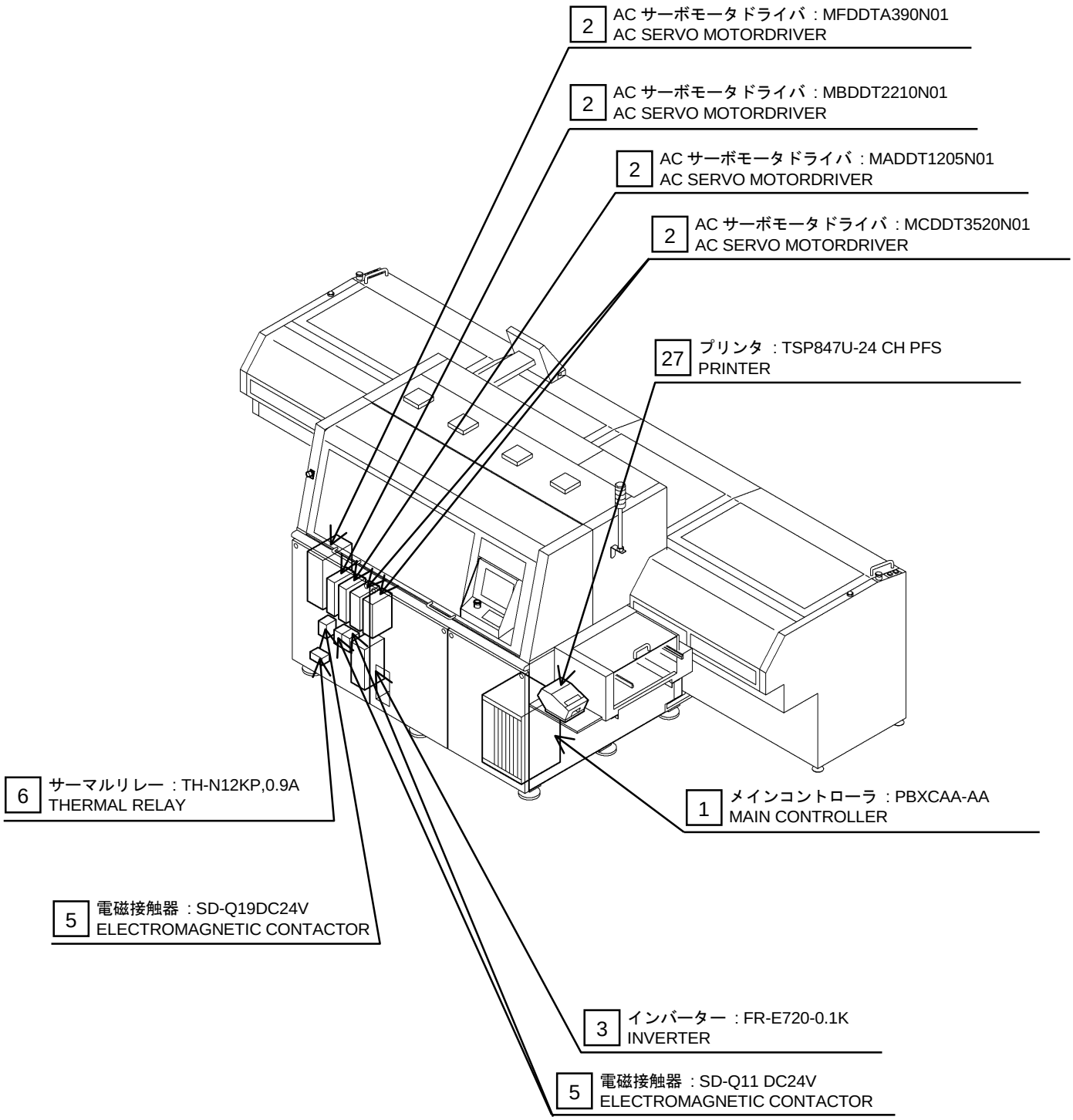

［前面ー3　FRONT　VIEW-3］

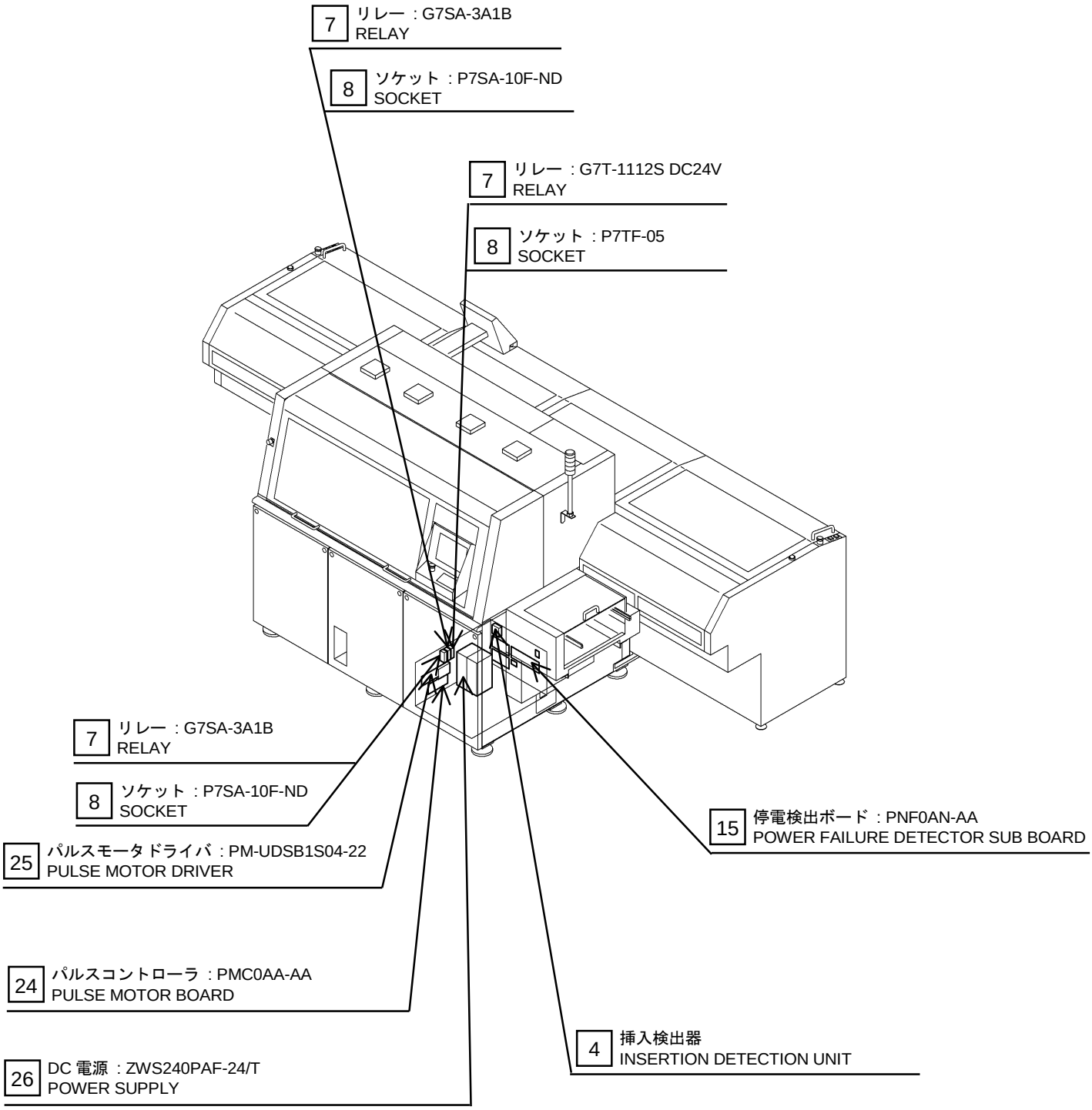

［前面ー4　FRONT　VIEW-4］

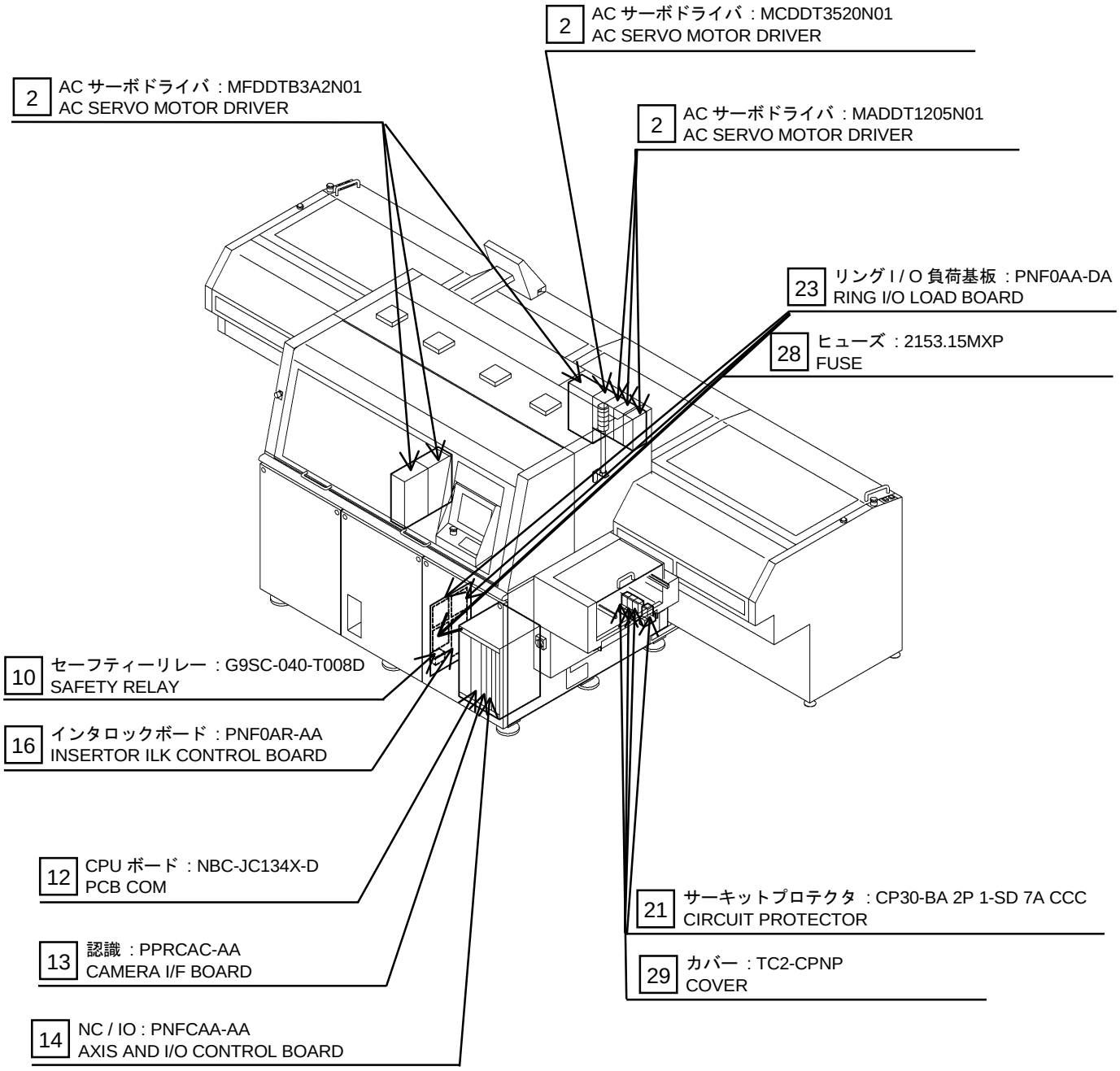

［前面ー5　FRONT　VIEW-5］

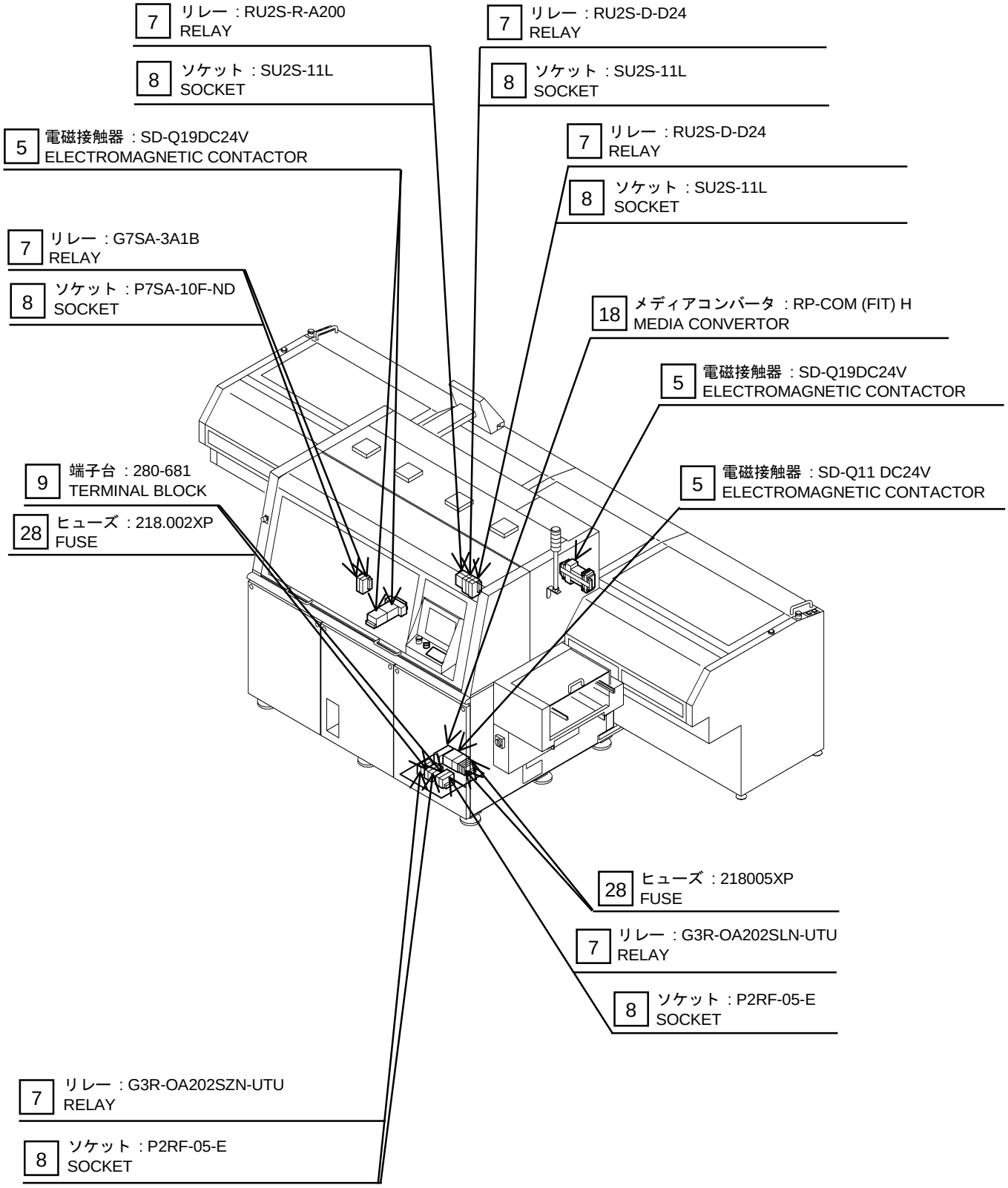

目　　次　CONTENTS

E　電気制御部品　ELECTRICAL PARTS

1	ﾒｲﾝｺﾝﾄﾛｰﾗ(PBXCAA-AA)	MAIN CONTROLLER	E1
2	ACｻｰﾎﾞﾓｰﾀﾄﾞﾗｲﾊﾞ(MADDT1205N01)	AC SERVO MOTOR DRIVER	E3
2	ACｻｰﾎﾞﾓｰﾀﾄﾞﾗｲﾊﾞ(MBDDT2210N01)	AC SERVO MOTOR DRIVER	E5
2	ACｻｰﾎﾞﾓｰﾀﾄﾞﾗｲﾊﾞ(MCDDT3520N01)	AC SERVO MOTOR DRIVER	E7
2	ACｻｰﾎﾞﾓｰﾀﾄﾞﾗｲﾊﾞ(MFDDTA390N01)	AC SERVO MOTOR DRIVER	E9
2	ACｻｰﾎﾞﾓｰﾀﾄﾞﾗｲﾊﾞ(MFDDTB3A2N01)	AC SERVO MOTOR DRIVER	E11
3	ｲﾝﾊﾞｰﾀｰ(FR-E720-0.1K)	INVERTER	E13
4	挿入検出器	INSERTION DETECTION UNIT	E15
5	電磁接触器(SD-Q11DC24V)	ELECTROMAGNETIC CONTACTOR	E17
5	電磁接触器(SD-Q19DC24V)	ELECTROMAGNETIC CONTACTOR	E19
6	ｻｰﾏﾙﾘﾚｰ(TH-N12KP,0.9A)	THERMAL RELAY	E21
7	ﾘﾚｰ(G3R-OA202SLN-UTU)	RELAY	E23
7	ﾘﾚｰ(G7SA-3A1B)	RELAY	E25
7	ﾘﾚｰ(G7T-1112S DC24V)	RELAY	E27
7	ﾘﾚｰ(G3R-OA202SZN-UTU)	RELAY	E29
7	ﾘﾚｰ(RU2S-D-D24)	RELAY	E31
7	ﾘﾚｰ(RU2S-R-A200)	RELAY	E33
8	ｿｹｯﾄ(P7SA-10F-ND)	SOCKET	E35
8	ｿｹｯﾄ(SU2S-11L)	SOCKET	E37
8	ｿｹｯﾄ(P2RF-05-E)	SOCKET	E39
8	ｿｹｯﾄ(P7TF-05)	SOCKET	E41
9	端子台(280-681)	TERMINAL BLOCK	E43
9	端子台(284-907)	TERMINAL BLOCK	E45
10	ｾｰﾌﾃｨｰﾘﾚｰ(G9SC-040-T008D)	SAFETY RELAY	E47
11	ﾉｲｽﾞﾌｨﾙﾀｰ(3SUP-HB20-ER-6)	NOISE FILTER	E49
12	CPUﾎﾞｰﾄﾞ(NBC-JC134X-D)	PCB COM	E51

13 認識(PPRCAC-AA) CAMERA I/F BOARD・・・

AV131　NM-EJA2A/EJA3A
ユニット使用個数一覧表　／　UNIT Q'TY TABLE

ﾀｲﾄﾙ No. TITLE No.	Unit番号 UNIT No.	Unit名称 UNIT NAME	使用個数/Q'TY		
			標準 STANDARD	ｵﾌﾟｼｮﾝ OPTION	合計 TOTAL
1	N610009348AB	ﾒｲﾝｺﾝﾄﾛｰﾗ(PBXCAA-AA) MAIN CONTROLLER	1		1
2	MADDT1205N01	ACｻｰﾎﾞﾓｰﾀﾄﾞﾗｲﾊﾞ(MADDT1205N01) AC SERVO MOTOR DRIVER	4		4
2	MBDDT2210N01	ACｻｰﾎﾞﾓｰﾀﾄﾞﾗｲﾊﾞ(MBDDT2210N01) AC SERVO MOTOR DRIVER	1		1
2	MCDDT3520N01	ACｻｰﾎﾞﾓｰﾀﾄﾞﾗｲﾊﾞ(MCDDT3520N01) AC SERVO MOTOR DRIVER	3		3
2	MFDDTA390N01	ACｻｰﾎﾞﾓｰﾀﾄﾞﾗｲﾊﾞ(MFDDTA390N01) AC SERVO MOTOR DRIVER	1		1
2	MFDDTB3A2N01	ACｻｰﾎﾞﾓｰﾀﾄﾞﾗｲﾊﾞ(MFDDTB3A2N01) AC SERVO MOTOR DRIVER	3		3
3	N510040669AA	ｲﾝﾊﾞｰﾀｰ(FR-E720-0.1K) INVERTER	1		1
4	N610040830AA	挿入検出器 INSERTION DETECTION UNIT	1		1
5	N210SDQ1-388	電磁接触器(SD-Q11DC24V) ELECTROMAGNETIC CONTACTOR	3		3
5	N210SDQ1-390	電磁接触器(SD-Q19DC24V) ELECTROMAGNETIC CONTACTOR	4		4
6	N510036089AA	ｻｰﾏﾙﾘﾚｰ(TH-N12KP,0.9A) THERMAL RELAY	1		1
7	N210G3R0-226	ﾘﾚｰ(G3R-OA202SLN-UTU) RELAY	1		1
7	N210G7SA3A1B	ﾘﾚｰ(G7SA-3A1B) RELAY	4		4
7	N210G7T1-135	ﾘﾚｰ(G7T-1112S DC24V) RELAY	1		1
7	N210G3R0-142	ﾘﾚｰ(G3R-OA202SZN-UTU) RELAY	2		2
7	N510032488AA	ﾘﾚｰ(RU2S-D-D24) RELAY	2		2
7	N510032536AA	ﾘﾚｰ(RU2S-R-A200) RELAY	1		1
8	KXFP6JGFA00	ｿｹｯﾄ(P7SA-10F-ND) SOCKET	4		4

AV131　NM-EJA2A/EJA3A
ユニット使用個数一覧表　／　UNIT Q'TY TABLE

ﾀｲﾄﾙ No. TITLE No.	Unit番号 UNIT No.	Unit名称 UNIT NAME	使用個数/Q'TY		
			標準 STANDARD	ｵﾌﾟｼｮﾝ OPTION	合計 TOTAL
8	N510032551AA	ｿｹｯﾄ(SU2S-11L) SOCKET	3		3
8	N210P2RF05E	ｿｹｯﾄ(P2RF-05-E) SOCKET	3		3
8	KXFP49DAA00	ｿｹｯﾄ(P7TF-05) SOCKET	1		1
9	N322280681	端子台(280-681) TERMINAL BLOCK	2		2
9	N322284907	端子台(284-907) TERMINAL BLOCK	1		1
10	N210G9SC-386	ｾｰﾌﾃｨｰﾘﾚｰ(G9SC-040-T008D) SAFETY RELAY	1		1
11	N2633SUP-130	ﾉｲｽﾞﾌｨﾙﾀｰ(3SUP-HB20-ER-6) NOISE FILTER	1		1
12	N510008646AA	CPUﾎﾞｰﾄﾞ(NBC-JC134X-D) PCB COM	1		1
13	N610014174AA	認識(PPRCAC-AA) CAMERA I/F BOARD	1		1
14	N610002455AB	NC/IO(PNFCAA-AA) AXIS AND I/O CONTROL BOARD	1		1
15	N610059330AA	停電検出ﾎﾞｰﾄﾞ(PNF0AN-AA) POWER FAILURE DETECTOR SUB BOARD	1		1
16	N610055582AA	ｲﾝﾀｰﾛｯｸﾎﾞｰﾄﾞ(PNF0AR-AA) INSERTOR ILK CONTROL BOARD	1		1
17	N510027856AA	ﾌﾞﾚｰｶ(NF63-CW 3P 15AF) BREAKER	2		2
17	N510027857AA	ﾌﾞﾚｰｶ(NF63-CW 3P 30AF) BREAKER	1		1
18	N510026863AA	ﾒﾃﾞｨｱｺﾝﾊﾞｰﾀ(RP-COM(FIT)H) MEDIA CONVERTOR	1		1
19	N302P132-553	ﾒｲﾝｽｲｯﾁ(P1-32/EA/SVB-SW) MAIN SWITCH	1		1
20	N244S82J-097	ｽｲｯﾁﾝｸﾞ電源(S82J-05024D) SWITCHING POWER SUPPLY	1		1
21	N510035680AA	ｻｰｷｯﾄﾌﾟﾛﾃｸﾀ(CP30-BA 2P 1-SD 7A CCC) CIRCUIT PROTECTOR	4		4

AV131　NM-EJA2A/EJA3A
ユニット使用個数一覧表　／　UNIT Q'TY TABLE

ﾀｲﾄﾙ No. TITLE No.	Unit番号 UNIT No.	Unit名称 UNIT NAME	使用個数/Q'TY		
			標準 STANDARD	ｵﾌﾟｼｮﾝ OPTION	合計 TOTAL
22	KXFP6GPLA00	ｻｰｼﾞﾌﾟﾛﾃｸﾀ(R･A･V-801BXZ-4) SURGE PROTECTOR	1		1
23	N610022081AA	ﾘﾝｸﾞI/O負荷基板(ｻｲｸﾙﾀｲﾏ対応)(PNF0AA-BA) RING I/O LOAD BOARD(CYCLE TIMER TYPE)	1		1
23	N610063804AA	ﾘﾝｸﾞI/O負荷基板(PNF0AA-DA) RING I/O LOAD BOARD	4	1	5
24	N610025432AA	ﾊﾟﾙｽｺﾝﾄﾛｰﾗ(PMC0AA-AA) PULSE MOTOR BOARD		1	1
25	N510021031AA	ﾊﾟﾙｽﾓｰﾀﾄﾞﾗｲﾊﾞ(PM-UDSB1S04-22) PULSE MOTOR DRIVER		1	1
26	N244ZWS2-131	DC電源(ZWS240PAF-24/T) POWER SUPPLY	1	1	2
27	N510032393AA	ﾌﾟﾘﾝﾀ(TSP847U-24 CH PFS) PRINTER		1	1
28	N510021949AA	ﾋｭｰｽﾞ(2153.15MXP) FUSE	5	1	6
28	N510035313AA	ﾋｭｰｽﾞ(218.002XP) FUSE	2		2
28	K5D312BNA005	ﾋｭｰｽﾞ(218005XP) FUSE	2		2
29	N235TC2CPNP	ｶﾊﾞｰ(TC2-CPNP) COVER	4		4
30		配線用部品 WIRING COMPONENTS	1		1
30		配線用部品 WIRING COMPONENTS	1		1

E 電気制御部品

ELECTRICAL PARTS

FHQ000600B

メインコントローラ(PBXCAA-AA)

1 MAIN CONTROLLER

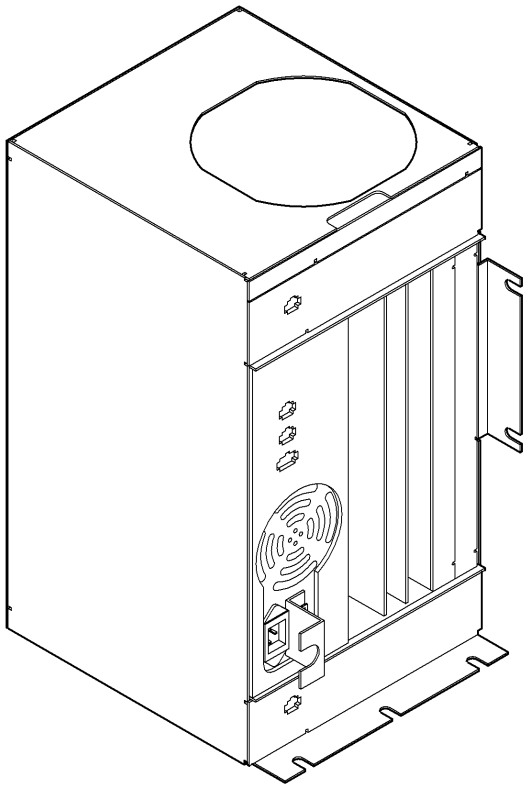

FN610009348AB_00

メインコントローラ(PBXCAA-AA)

1 MAIN CONTROLLER

イラスト No. REF No.	品番 PART No.	部品名 PART NAME		個数 Q'TY	備考 REMARKS	R1	R2
	N610009348AB	コントローラユニット	CONTROLLER UNIT	1	PBXCAA-AA		S

FN610009348AB_00

ACｻｰﾎﾞﾓｰﾀﾄﾞﾗｲﾊﾞ(MADDT1205N01)

2 AC SERVO MOTOR DRIVER

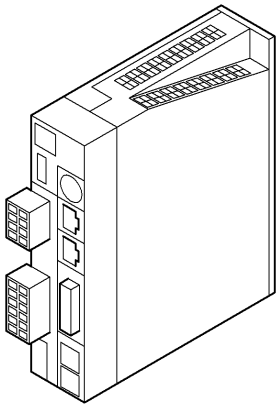

FMADDT1205N01

ACｻｰﾎﾞﾓｰﾀﾄﾞﾗｲﾊﾞ(MADDT1205N01)

2 AC SERVO MOTOR DRIVER

ｲﾗｽﾄ No. REF No.	品番 PART No.	部品名 PART NAME		個数 Q'TY	備考 REMARKS	R1	R2
	MADDT1205N01	ﾓｰﾀﾄﾞﾗｲﾊﾞ	MOTOR DRIVER	1	MADDT1205N01		S

FMADDT1205N01

ACｻｰﾎﾞﾓｰﾀﾄﾞﾗｲﾊﾞ(MBDDT2210N01)

2 AC SERVO MOTOR DRIVER

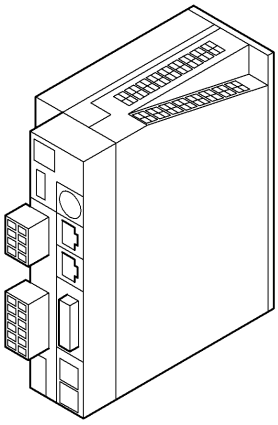

ACｻｰﾎﾞﾓｰﾀﾄﾞﾗｲﾊﾞ(MBDDT2210N01)

2 AC SERVO MOTOR DRIVER

ｲﾗｽﾄ No. REF No.	品番 PART No.	部品名 PART NAME		個数 Q'TY	備考 REMARKS	R1	R2
	MBDDT2210N01	ﾓｰﾀﾄﾞﾗｲﾊﾞ	MOTOR DRIVER	1	MBDDT2210N01		S

FMBDDT2210N01

ACｻｰﾎﾞﾓｰﾀﾄﾞﾗｲﾊﾞ(MCDDT3520N01)

2 AC SERVO MOTOR DRIVER

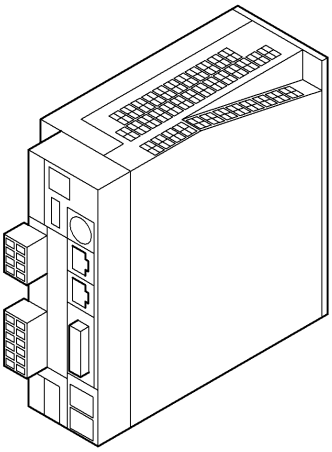

FMCDDT3520N01

ACｻｰﾎﾞﾓｰﾀﾄﾞﾗｲﾊﾞ(MCDDT3520N01)

2 AC SERVO MOTOR DRIVER

ｲﾗｽﾄ No. REF No.	品番 PART No.	部品名 PART NAME		個数 Q'TY	備考 REMARKS	R1	R2
	MCDDT3520N01	ﾓｰﾀﾄﾞﾗｲﾊﾞ	MOTOR DRIVER	1	MCDDT3520N01		S

FMCDDT3520N01

ACｻｰﾎﾞﾓｰﾀﾄﾞﾗｲﾊﾞ(MFDDTA390N01)

2 AC SERVO MOTOR DRIVER

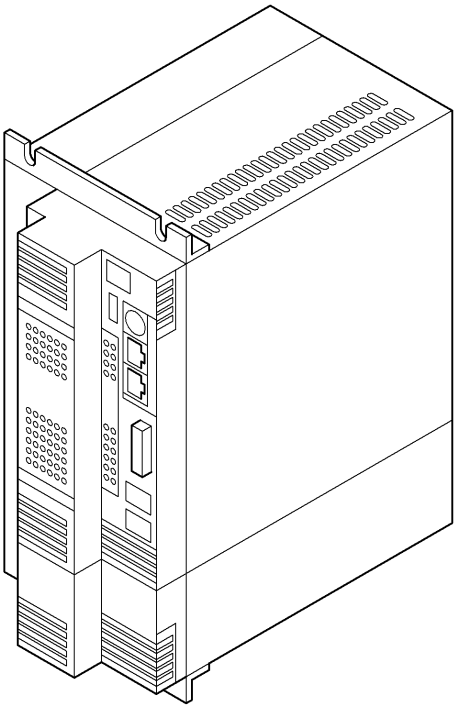

FMFDDTA390N01

ACｻｰﾎﾞﾓｰﾀﾄﾞﾗｲﾊﾞ(MFDDTA390N01)

2 AC SERVO MOTOR DRIVER

ｲﾗｽﾄ No. REF No.	品番 PART No.	部品名 PART NAME		個数 Q'TY	備考 REMARKS	R1	R2
	MFDDTA390N01	ﾓｰﾀﾄﾞﾗｲﾊﾞ	MOTOR DRIVER	1	MFDDTA390N01		S

FMFDDTA390N01

ACｻｰﾎﾞﾓｰﾀﾄﾞﾗｲﾊﾞ(MFDDTB3A2N01)

2 AC SERVO MOTOR DRIVER

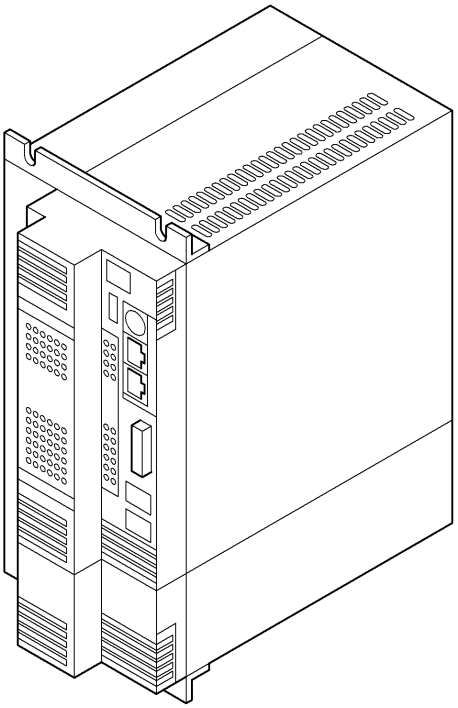

ACｻｰﾎﾞﾓｰﾀﾄﾞﾗｲﾊﾞ(MFDDTB3A2N01)

2 AC SERVO MOTOR DRIVER

ｲﾗｽﾄ No. REF No.	品番 PART No.	部品名 PART NAME		個数 Q'TY	備考 REMARKS	R1	R2
	MFDDTB3A2N01	ﾓｰﾀﾄﾞﾗｲﾊﾞ	MOTOR DRIVER	1	MFDDTB3A2N01		S

FMFDDTB3A2N01

3 INVERTER

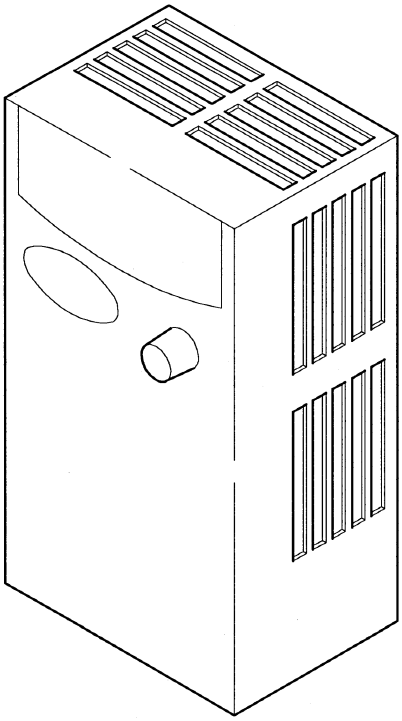

ｲﾝﾊﾞｰﾀｰ(FR-E720-0.1K)

3 INVERTER

ｲﾗｽﾄ No. REF No.	品番 PART No.	部品名 PART NAME		個数 Q'TY	備考 REMARKS	R1	R2
	N510040669AA	ｲﾝﾊﾞｰﾀ	INVERTER	1	FR-E720-0.1K		S

FN510040669AA

挿入検出器

4 INSERTION DETECTION UNIT

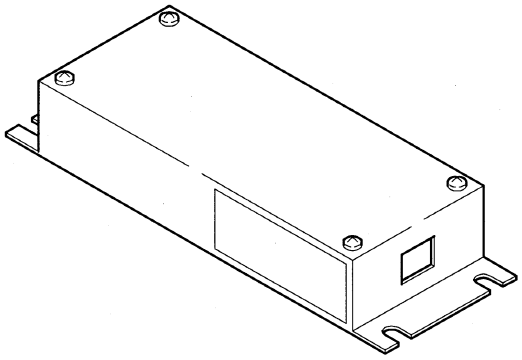

FN610040830AA_00

挿入検出器

4 INSERTION DETECTION UNIT

イラストNo. REF No.	品番 PART No.	部品名 PART NAME		個数 Q'TY	備考 REMARKS	R1	R2
	N610040830AA	ｿｳﾆｭｳｹﾝｼｭﾂｷ	INSERTION DETECTION UNIT	1			

FN610040830AA_00

電磁接触器(SD-Q11DC24V)

5 ELECTROMAGNETIC CONTACTOR

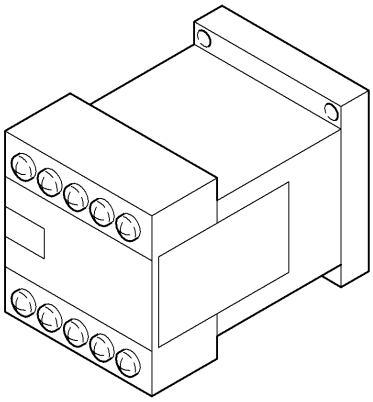

FN210SDQ1-388

電磁接触器(SD-Q11DC24V)

5 ELECTROMAGNETIC CONTACTOR

イラスト No. REF No.	品番 PART No.	部品名 PART NAME		個数 Q'TY	備考 REMARKS	R1	R2
	N210SDQ1-388	ﾃﾞﾝｼﾞｾｯｼｮｸｷ	ELECTROMAGNETIC CONTACTOR	1	SD-Q11DC24V		S

FN210SDQ1-388

電磁接触器(SD-Q19DC24V)

5 ELECTROMAGNETIC CONTACTOR

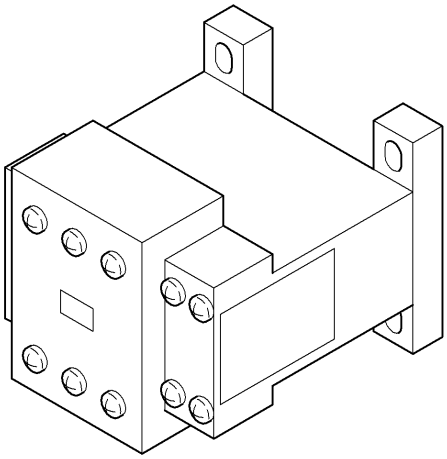

FN210SDQ1-390

電磁接触器(SD-Q19DC24V)

5 ELECTROMAGNETIC CONTACTOR

イラスト No. REF No.	品番 PART No.	部品名 PART NAME		個数 Q'TY	備考 REMARKS	R1	R2
	N210SDQ1-390	ﾃﾞﾝｼﾞｾｯｼｮｸｷ	ELECTROMAGNETIC CONTACTOR	1	SD-Q19DC24V		S

FN210SDQ1-390

サーマルリレー(TH-N12KP,0.9A)

6 THERMAL RELAY

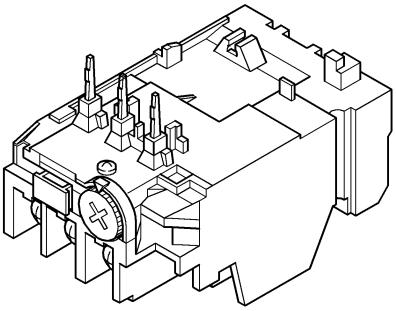

FN510036089AA

サーマルリレー(TH-N12KP,0.9A)

6 THERMAL RELAY

イラストNo. REF No.	品番 PART No.	部品名 PART NAME		個数 Q'TY	備考 REMARKS	R1	R2
	N510036089AA	リレー	RELAY	1	TH-N12KP,0.9A		S

FN510036089AA

ﾘﾚｰ(G3R-OA202SLN-UTU)

7	RELAY

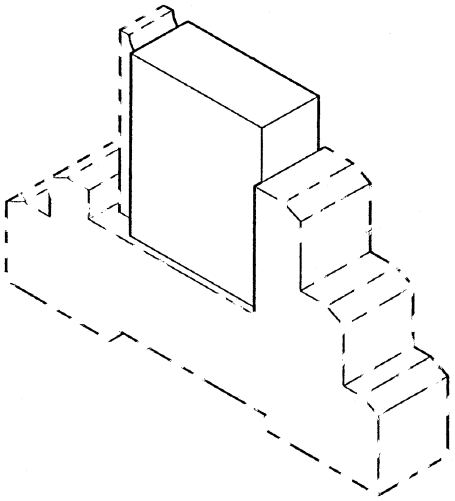

FN210G3RO-226

リレー(G3R-OA202SLN-UTU)

7 RELAY

イラスト No. REF No.	品番 PART No.	部品名 PART NAME		個数 Q'TY	備考 REMARKS	R1	R2
	N210G3R0-226	リレー	RELAY	1	G3R-OA202SLN-UTU		S

FN210G3R0-226

7 RELAY

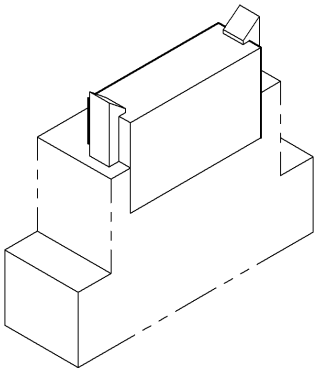

リレー(G7SA-3A1B)

7 RELAY

イラスト No. REF No.	品番 PART No.	部品名 PART NAME		個数 Q'TY	備考 REMARKS	R1	R2
	N210G7SA3A1B	リレー	RELAY	1	G7SA-3A1B		S

FN210G7SA3A1B_A

ﾘﾚｰ(G7T-1112S DC24V)

7	RELAY

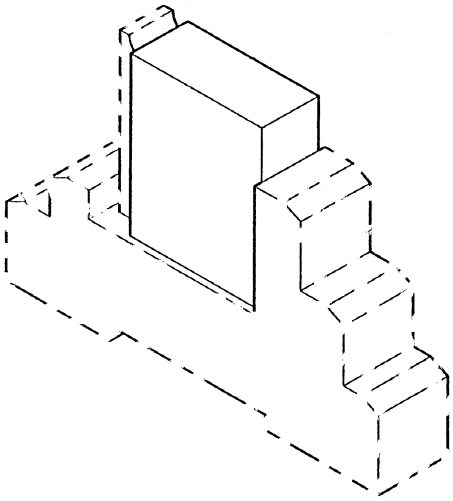

FN210G7T1-135

ﾘﾚｰ(G7T-1112S DC24V)

7 RELAY

ｲﾗｽﾄ No. REF No.	品番 PART No.	部品名 PART NAME		個数 Q'TY	備考 REMARKS	R1	R2
	N210G7T1-135	ﾘﾚｰ	RELAY	1	G7T-1112S DC24V		

FN210G7T1-135

7 RELAY

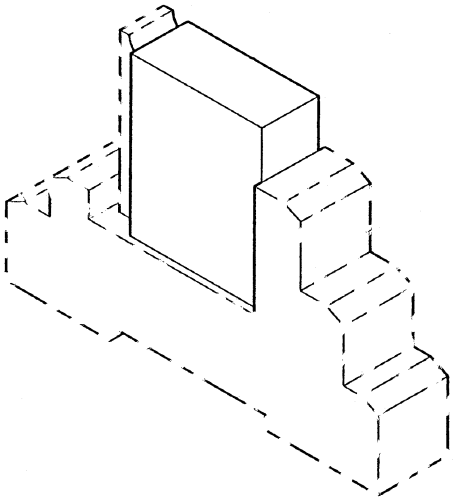

リレー(G3R-OA202SZN-UTU)

7 RELAY

イラストNo. REF No.	品番 PART No.	部品名 PART NAME		個数 Q'TY	備考 REMARKS	R1	R2
	N210G3R0-142	リレー	RELAY	1	G3R-OA202SZN-UTU		S

FN210G3R0-142

リレー(RU2S-D-D24)

7 RELAY

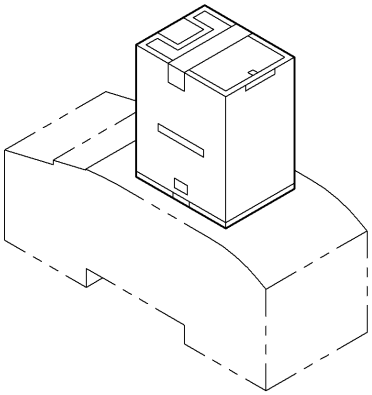

FN510032488AA_A

リレー(RU2S-D-D24)

7 RELAY

イラストNo. REF No.	品番 PART No.	部品名 PART NAME		個数 Q'TY	備考 REMARKS	R1	R2
	N510032488AA	ﾘﾚｰ	RELAY	1	RU2S-D-D24		

FN510032488AA_A

7 RELAY

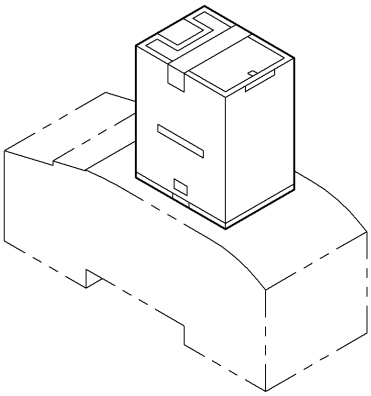

リレー(RU2S-R-A200)

7 RELAY

イラストNo. REF No.	品番 PART No.	部品名 PART NAME		個数 Q'TY	備考 REMARKS	R1	R2
	N510032536AA	リレー	RELAY	1	RU2S-R-A200		S

FN510032536AA_A

ｿｹｯﾄ(P7SA-10F-ND)

8	SOCKET

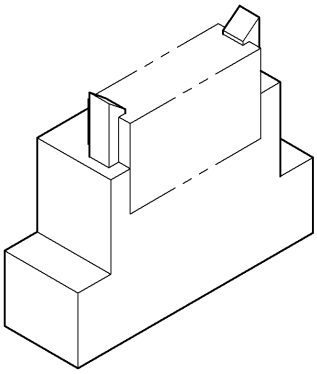

FKXFP6JGFA00

ソケット(P7SA-10F-ND)

8 SOCKET

イラストNo. REF No.	品番 PART No.	部品名 PART NAME		個数 Q'TY	備考 REMARKS	R1	R2
	KXFP6JGFA00	ソケット	SOCKET	1	P7SA-10F-ND		

FKXFP6JGFA00

ｿｹｯﾄ(SU2S-11L)

8 SOCKET

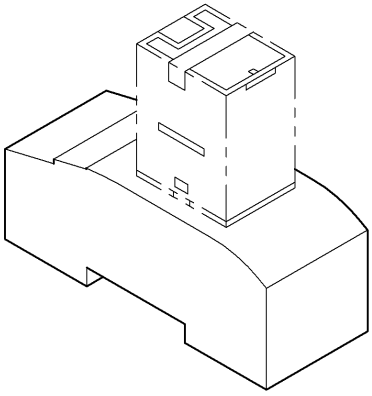

FN510032551AA

ソケット(SU2S-11L)

8 SOCKET

イラスト No. REF No.	品番 PART No.	部品名 PART NAME		個数 Q'TY	備考 REMARKS	R1	R2
	N510032551AA	ソケット	SOCKET	1	SU2S-11L		

FN510032551AA

ｿｹｯﾄ(P2RF-05-E)

8	SOCKET

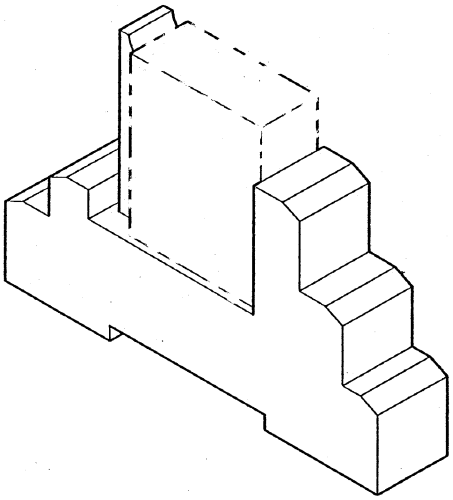

FN210P2RF05E

ソケット(P2RF-05-E)

8 SOCKET

イラストNo. REF No.	品番 PART No.	部品名 PART NAME		個数 Q'TY	備考 REMARKS	R1	R2
	N210P2RF05E	ソケット	SOCKET	1	P2RF-05-E		

FN210P2RF05E

ｿｹｯﾄ(P7TF-05)

8 SOCKET

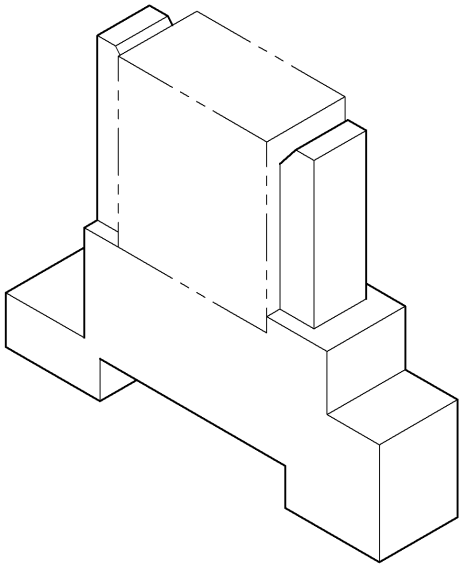

FKXFP49DAA00

ソケット(P7TF-05)

8 SOCKET

イラスト No. REF No.	品番 PART No.	部品名 PART NAME		個数 Q'TY	備考 REMARKS	R1	R2
	KXFP49DAA00	ソケット	SOCKET	1	P7TF-05		S

FKXFP49DAA00

端子台(280-681)

9 TERMINAL BLOCK

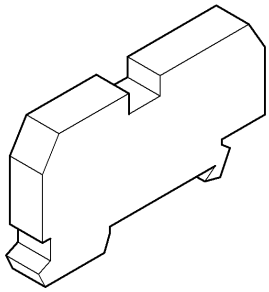

FN322280681

端子台(280-681)

9 TERMINAL BLOCK

イラスト No. REF No.	品番 PART No.	部品名 PART NAME		個数 Q'TY	備考 REMARKS	R1	R2
	N322280681	ﾀﾝｼﾀﾞｲ	TERMINAL BLOCK	1	280-681		S

FN322280681

端子台(284-907)

9 TERMINAL BLOCK

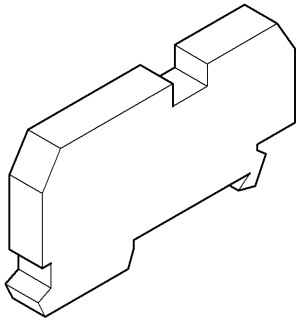

FN322284907

端子台(284-907)

9 TERMINAL BLOCK

イラストNo. REF No.	品番 PART No.	部品名 PART NAME		個数 Q'TY	備考 REMARKS	R1	R2
	N322284907	ﾀﾝｼﾀﾞｲ	TERMINAL BLOCK	1	284-907		S

FN322284907

10 SAFETY RELAY

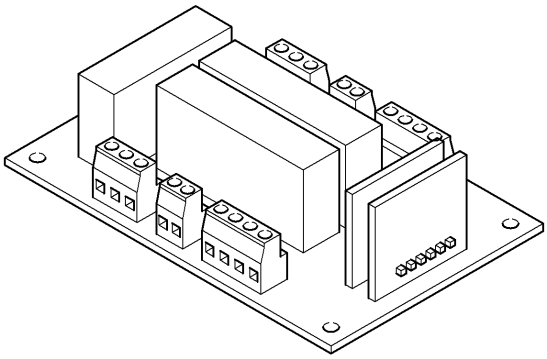

セーフティーリレー(G9SC-040-T008D)

10 SAFETY RELAY

イラストNo. REF No.	品番 PART No.	部品名 PART NAME		個数 Q'TY	備考 REMARKS	R1	R2
	N210G9SC-386	リレー	RELAY	1	G9SC-040-T008D		S

FN210G9SC-386

ﾉｲｽﾞﾌｨﾙﾀｰ(3SUP-HB20-ER-6)

11 NOISE FILTER

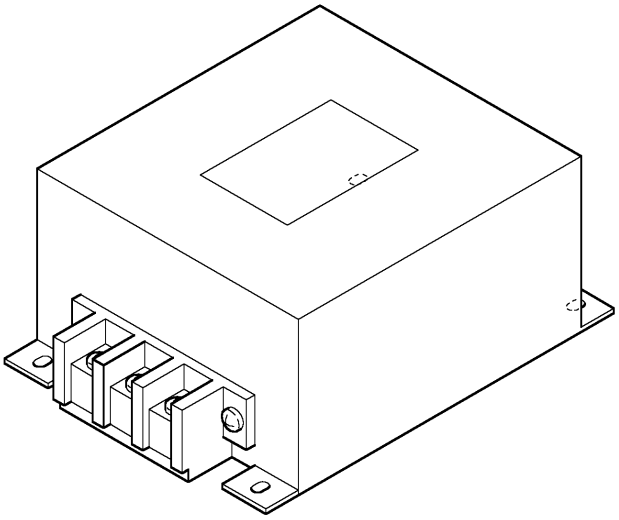

ﾉｲｽﾞﾌｨﾙﾀｰ(3SUP-HB20-ER-6)

11 NOISE FILTER

ｲﾗｽﾄ No. REF No.	品番 PART No.	部品名 PART NAME		個数 Q'TY	備考 REMARKS	R1	R2
	N2633SUP-130	ﾉｲｽﾞﾌｨﾙﾀ	NOISE FILTER	1	3SUP-HB20-ER-6		S

FN2633SUP-130

12 PCB COM

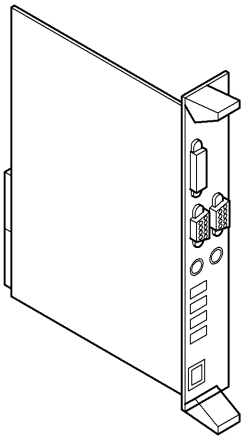

CPUﾎﾞｰﾄﾞ(NBC-JC134X-D)

12 PCB COM

ｲﾗｽﾄ No. REF No.	品番 PART No.	部品名 PART NAME		個数 Q'TY	備考 REMARKS	R1	R2
	N510008646AA	ｷﾊﾞﾝ	BOARD	1	NBC-JC134X-D		S

FN510008646AA

13 CAMERA I/F BOARD

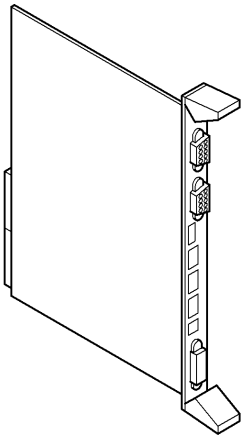

認識(PPRCAC-AA)

13 CAMERA I/F BOARD

イラストNo. REF No.	品番 PART No.	部品名 PART NAME		個数 Q'TY	備考 REMARKS	R1	R2
	N610014174AA	ｷﾊﾞﾝ	BOARD	1	PPRCAC-AA		S

FN610014174AA_04

14 AXIS AND I/O CONTROL BOARD

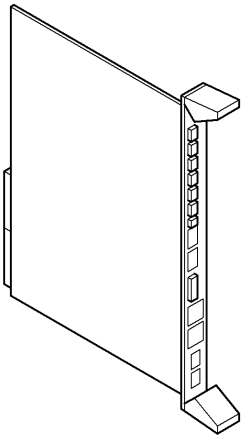

14 AXIS AND I/O CONTROL BOARD

イラスト No. REF No.	品番 PART No.	部品名 PART NAME		個数 Q'TY	備考 REMARKS	R1	R2
	N610002455AC	ｷﾊﾞﾝ	BOARD	1	PNFCAA-AA		S

停電検出ﾎﾞｰﾄﾞ(PNF0AN-AA)

15 POWER FAILURE DETECTOR SUB BOARD

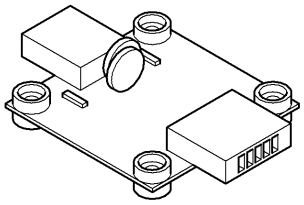

FN610059330AA_01

停電検出ﾎﾞｰﾄﾞ(PNF0AN-AA)

15 POWER FAILURE DETECTOR SUB BOARD

ｲﾗｽﾄ No. REF No.	品番 PART No.	部品名 PART NAME		個数 Q'TY	備考 REMARKS	R1	R2
	N610059330AA	ｷﾊﾞﾝ	BOARD	1	PNF0AN-AA		S

FN610059330AA_01

ｲﾝﾀｰﾛｯｸﾎﾞｰﾄﾞ(PNF0AR-AA)

16 INSERTOR ILK CONTROL BOARD

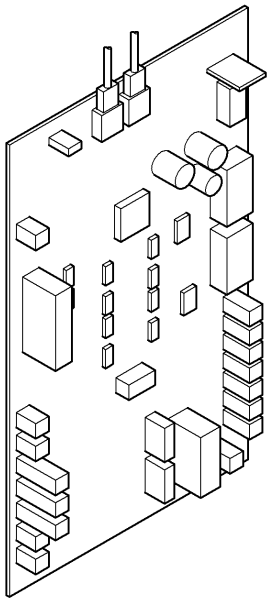

ｲﾝﾀｰﾛｯｸﾎﾞｰﾄﾞ(PNF0AR-AA)

16 INSERTOR ILK CONTROL BOARD

ｲﾗｽﾄ No. REF No.	品番 PART No.	部品名 PART NAME		個数 Q'TY	備考 REMARKS	R1	R2
	N610055582AA	ｷﾊﾞﾝ	BOARD	1	PNF0AR-AA		S

FN610055582AA_02_A

ﾌﾞﾚｰｶ(NF63-CW 3P 15AF)

17 BREAKER

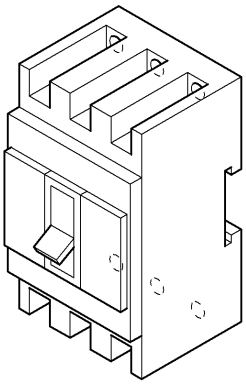

FN510027856AA

ﾌﾞﾚｰｶ(NF63-CW 3P 15AF)

17 BREAKER

ｲﾗｽﾄ No. REF No.	品番 PART No.	部品名 PART NAME		個数 Q'TY	備考 REMARKS	R1	R2
	N510027856AA	ﾌﾞﾚｰｶ	BREAKER	1	NF63-CW 3P 15AF		S

FN510027856AA

ﾌﾞﾚｰｶ(NF63-CW 3P 30AF)

17 BREAKER

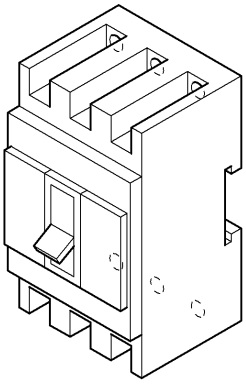

FN510027857AA

ﾌﾞﾚｰｶ(NF63-CW 3P 30AF)

17 BREAKER

ｲﾗｽﾄ No. REF No.	品番 PART No.	部品名 PART NAME		個数 Q'TY	備考 REMARKS	R1	R2
	N510027857AA	ﾌﾞﾚｰｶ	BREAKER	1	NF63-CW 3P 30AF		S

FN510027857AA

18 MEDIA CONVERTOR

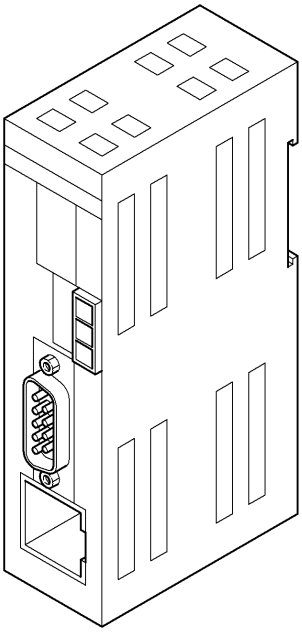

18 MEDIA CONVERTOR

ｲﾗｽﾄ No. REF No.	品番 PART No.	部品名 PART NAME		個数 Q'TY	備考 REMARKS	R1	R2
	N510026863AA	ｺﾝﾊﾞｰﾀ	CONVERTOR	1	RP-COM(FIT)H		

19 MAIN SWITCH

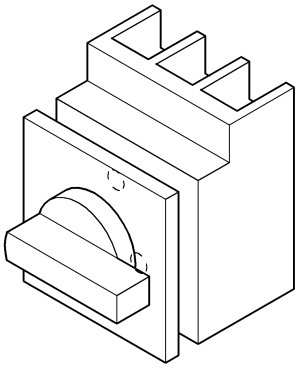

メインスイッチ(P1-32/EA/SVB-SW)

19 MAIN SWITCH

イラストNo. REF No.	品番 PART No.	部品名 PART NAME		個数 Q'TY	備考 REMARKS	R1	R2
	N302P132-553	スイッチ	SWITCH	1	P1-32/EA/SVB-SW		S

FN302P132-553

20 SWITCHING POWER SUPPLY

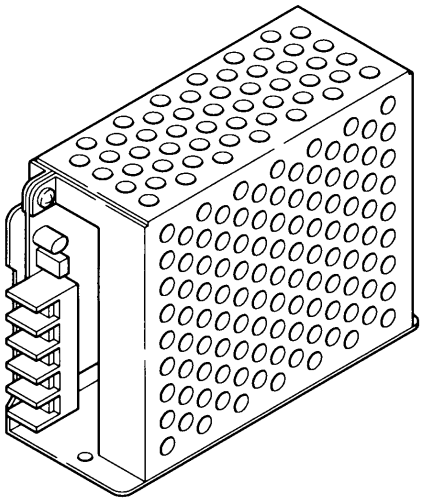

ｽｲｯﾁﾝｸﾞ電源(S82J-05024D)

20 SWITCHING POWER SUPPLY

ｲﾗｽﾄ No. REF No.	品番 PART No.	部品名 PART NAME		個数 Q'TY	備考 REMARKS	R1	R2
	N244S82J-097	ﾃﾞﾝｹﾞﾝ	POWER SUPPLY	1	S82J-05024D		S

FN244S82J-097

ｻｰｷｯﾄﾌﾟﾛﾃｸﾀ(CP30-BA 2P 1-SD 7A CCC)

21 CIRCUIT PROTECTOR

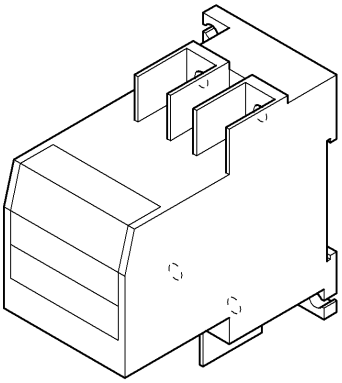

FN510035680AA

サーキットプロテクタ(CP30-BA 2P 1-SD 7A CCC)

21 CIRCUIT PROTECTOR

イラスト No. REF No.	品番 PART No.	部品名 PART NAME		個数 Q'TY	備考 REMARKS	R1	R2
	N510035680AA	サーキットプロテクタ	CIRCUIT PROTECTOR	1	CP30-BA 2P 1-SD 7A CCC		S

FN510035680AA

22 SURGE PROTECTOR

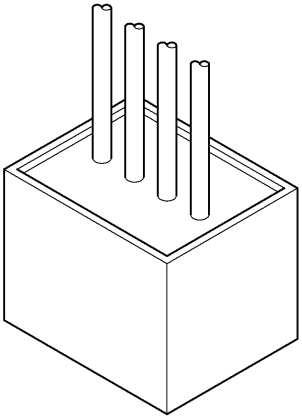

FKXFP6GPLA00

ｻｰｼﾞﾌﾟﾛﾃｸﾀ(R･A･V-801BXZ-4)

22 SURGE PROTECTOR

ｲﾗｽﾄ No. REF No.	品番 PART No.	部品名 PART NAME		個数 Q'TY	備考 REMARKS	R1	R2
	KXFP6GPLA00	ﾌﾟﾛﾃｸﾀ	PROTECTOR	1	R･A･V-801BXZ-4		S

FKXFP6GPLA00

ﾘﾝｸﾞI/O負荷基板(ｻｲｸﾙﾀｲﾏ対応)(PNF0AA-BA)

23 RING I/O LOAD BOARD(CYCLE TIMER TYPE)

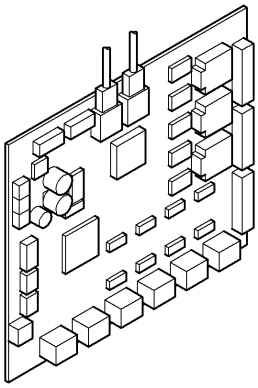

FN610022081AA_03

ﾘﾝｸﾞI/O負荷基板(ｻｲｸﾙﾀｲﾏ対応)(PNF0AA-BA)

23 RING I/O LOAD BOARD(CYCLE TIMER TYPE)

ｲﾗｽﾄ No. REF No.	品番 PART No.	部品名 PART NAME		個数 Q'TY	備考 REMARKS	R1	R2
	N610022081AA	ｷﾊﾞﾝ	BOARD	1	PNF0AA-BA		S

FN610022081AA_03

ﾘﾝｸﾞI/O負荷基板(PNF0AA-DA)

23 RING I/O LOAD BOARD

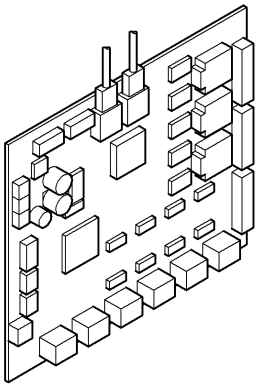

FN610063804AA_00

ﾘﾝｸﾞI/O負荷基板(PNF0AA-DA)

23 RING I/O LOAD BOARD

ｲﾗｽﾄ No. REF No.	品番 PART No.	部品名 PART NAME		個数 Q'TY	備考 REMARKS	R1	R2
	N610063804AA	ｷﾊﾞﾝ	BOARD	1	PNF0AA-DA		S

FN610063804AA_00

24 PULSE MOTOR BOARD

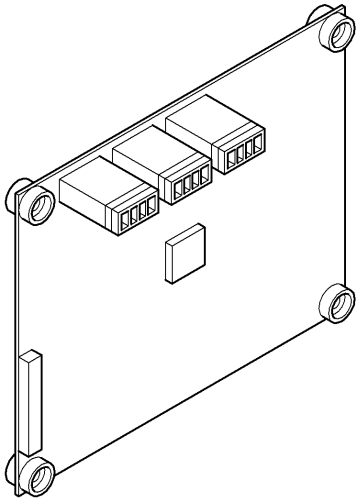

パ゜ルスコントローラ(PMC0AA-AA)

24 PULSE MOTOR BOARD

イラストNo. REF No.	品番 PART No.	部品名 PART NAME		個数 Q'TY	備考 REMARKS	R1	R2
	N610025432AA	ｷﾊﾞﾝ	BOARD	1	PMC0AA-AA		S

FN610025432AA_02

ﾊﾟﾙｽﾓｰﾀﾄﾞﾗｲﾊﾞ(PM-UDSB1S04-22)

25 PULSE MOTOR DRIVER

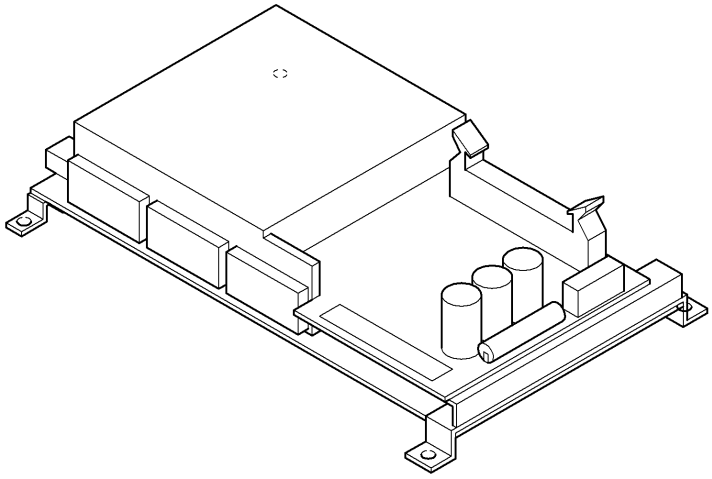

FN510021031AA

ﾊﾟﾙｽﾓｰﾀﾄﾞﾗｲﾊﾞ(PM-UDSB1S04-22)

25 PULSE MOTOR DRIVER

ｲﾗｽﾄ No. REF No.	品番 PART No.	部品名 PART NAME		個数 Q'TY	備考 REMARKS	R1	R2
	N510021031AA	ﾓｰﾀﾄﾞﾗｲﾊﾞ	MOTOR DRIVER	1	PM-UDSB1S04-22		S

FN510021031AA

DC電源(ZWS240PAF-24/T)

26 POWER SUPPLY

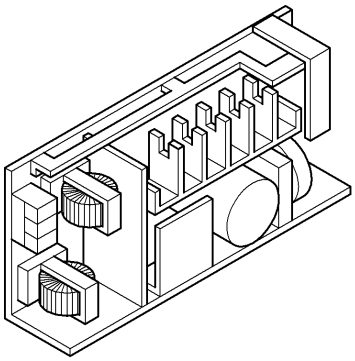

FN244ZWS2-131

DC電源(ZWS240PAF-24/T)

26 POWER SUPPLY

イラストNo. REF No.	品番 PART No.	部品名 PART NAME		個数 Q'TY	備考 REMARKS	R1	R2
	N244ZWS2-131	ﾃﾞﾝｹﾞﾝ	POWER SUPPLY	1	ZWS240PAF-24/T		S

FN244ZWS2-131

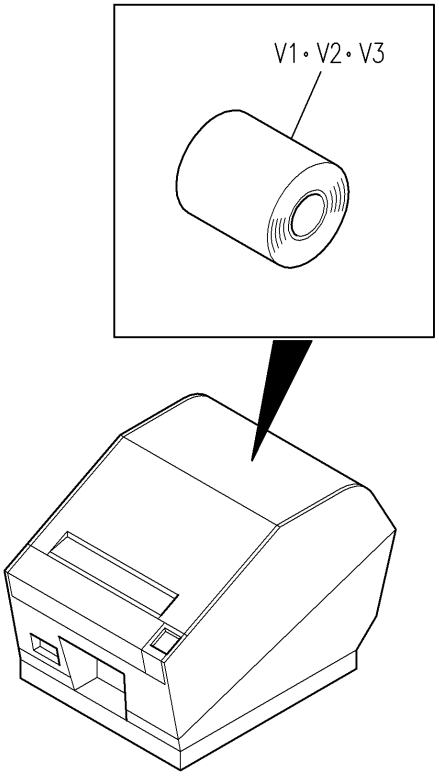
V1・V2・V3

27 PRINTER

ｲﾗｽﾄ No. REF No.	品番 PART No.	部品名 PART NAME		個数 Q'TY	備考 REMARKS	R1	R2
	N510032393AA	ﾌﾟﾘﾝﾀ	PRINTER	1	TSP847U-24 CH PFS		S
V 1	N510034265AA	ﾛｰﾙﾍﾟｰﾊﾟｰ	ROLL PAPER	1	9220AG		
V 2	N510034266AA	ﾛｰﾙﾍﾟｰﾊﾟｰ	ROLL PAPER	1	HP220A		
V 3	N510034267AA	ﾛｰﾙﾍﾟｰﾊﾟｰ	ROLL PAPER	1	HP220AB-1		

ﾋｭｰｽﾞ(2153.15MXP)

28 FUSE

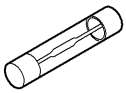

FN510021949AA

ﾋｭｰｽﾞ(2153.15MXP)

28 FUSE

ｲﾗｽﾄ No. REF No.	品番 PART No.	部品名 PART NAME		個数 Q'TY	備考 REMARKS	R1	R2
	N510021949AA	ﾋｭｰｽﾞ	FUSE	1	2153.15MXP		S

FN510021949AA

ﾋｭｰｽﾞ(218.002XP)

28 FUSE

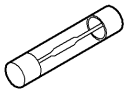

FN510035313AA

ﾋｭｰｽﾞ(218.002XP)

28 FUSE

ｲﾗｽﾄ No. REF No.	品番 PART No.	部品名 PART NAME		個数 Q'TY	備考 REMARKS	R1	R2
	N510035313AA	ﾋｭｰｽﾞ	FUSE	1	218.002XP		S

FN510035313AA

ﾋｭｰｽﾞ(218005XP)

28 FUSE

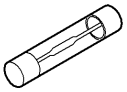

FK5D312BNA005

ﾋｭｰｽﾞ(218005XP)

28 FUSE

ｲﾗｽﾄ No. REF No.	品番 PART No.	部品名 PART NAME		個数 Q'TY	備考 REMARKS	R1	R2
	K5D312BNA005	ﾋｭｰｽﾞ	FUSE	1	218005XP		S

FK5D312BNA005

ｶﾊﾞｰ(TC2-CPNP)

29 COVER

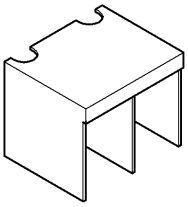

カバー(TC2-CPNP)

29 COVER

イラスト No. REF No.	品番 PART No.	部品名 PART NAME		個数 Q'TY	備考 REMARKS	R1	R2
	N235TC2CPNP	カバー	COVER	1	TC2-CPNP		S

FN235TC2CPNP

配線用部品

30 WIRING COMPONENTS

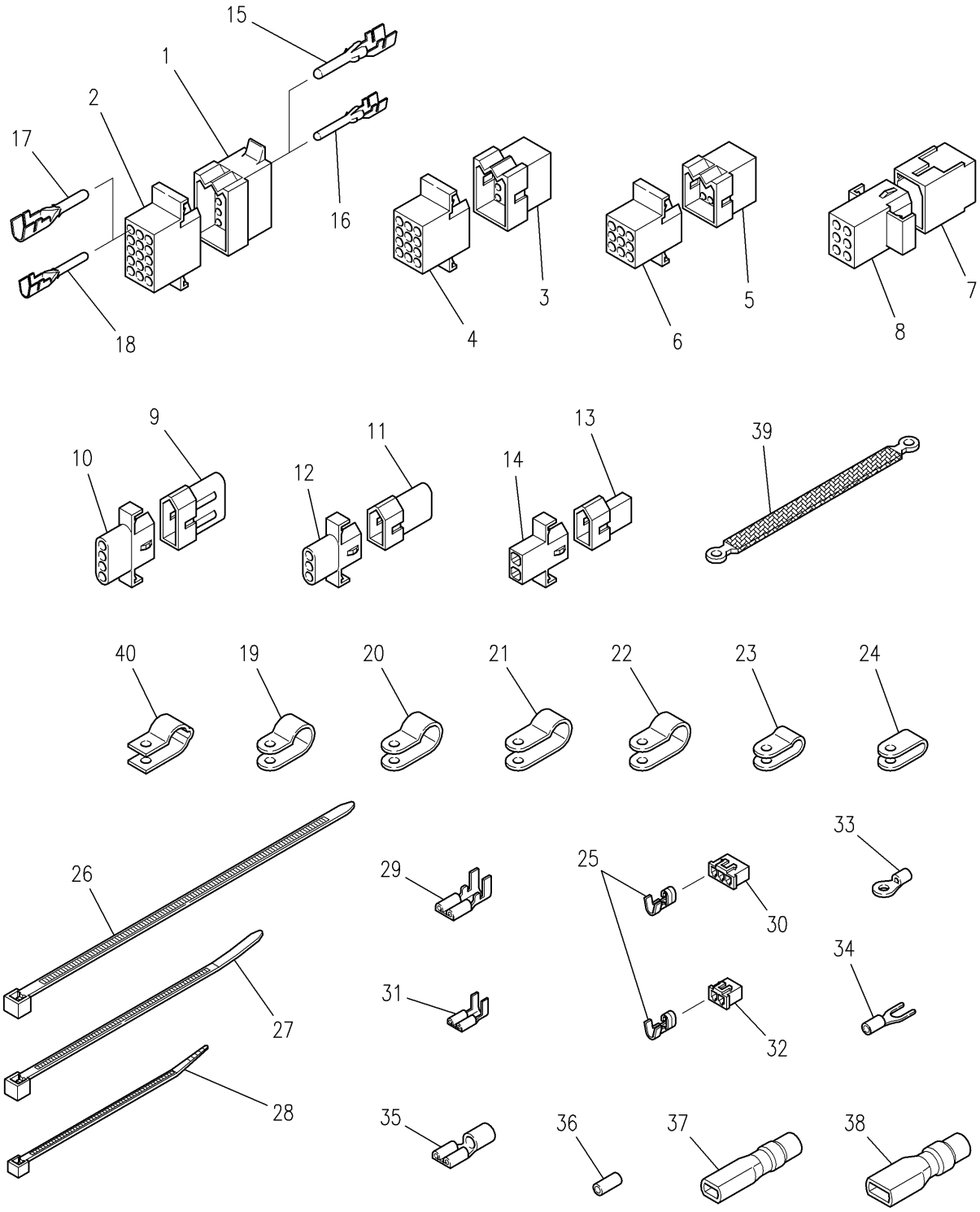

F99-91275-B

配線用部品

30 WIRING COMPONENTS

イラストNo. REF No.	品番 PART No.	部品名 PART NAME		個数 Q'TY	備考 REMARKS	R1	R2
1	N3221375P	ｺﾈｸﾀ	CONNECTOR	1	1375P		
2	N3221375R	ｺﾈｸﾀ	CONNECTOR	1	1375R		
3	N3221360P	ｺﾈｸﾀ	CONNECTOR	1	1360P		
4	N3221360R	ｺﾈｸﾀ	CONNECTOR	1	1360R		
5	N3221292P1	ｺﾈｸﾀ	CONNECTOR	1	1292P1		
6	N3221292R1	ｺﾈｸﾀ	CONNECTOR	1	1292R1		
7	N3221261P1	ｺﾈｸﾀ	CONNECTOR	1	1261P1		
8	N3221261R	ｺﾈｸﾀ	CONNECTOR	1	1261R		
9	N3221490P1	ｺﾈｸﾀ	CONNECTOR	1	1490P1		
10	N3221490R	ｺﾈｸﾀ	CONNECTOR	1	1490R		
11	N3221396P1	ｺﾈｸﾀ	CONNECTOR	1	1396P1		
12	N3221396R	ｺﾈｸﾀ	CONNECTOR	1	1396R		
13	N3221545P1	ｺﾈｸﾀ	CONNECTOR	1	1545P1		
14	N3221545R	ｺﾈｸﾀ	CONNECTOR	1	1545R		
15	N3241380TL	ﾀﾝｼ	TERMINAL	1	1380TL		
16	N3241190TL	ﾀﾝｼ	TERMINAL	1	1190TL		
16	N3241434TL	ﾀﾝｼ	TERMINAL	1	1434TL		
17	N3241381ATL	ﾀﾝｼ	TERMINAL	1	1381ATL		
18	N3241189ATL	ﾀﾝｼ	TERMINAL	1	1189ATL		
18	N3241433ATL	ﾀﾝｼ	TERMINAL	1	1433ATL		
19	N348NK12N	ｸﾗﾝﾌﾟ	CLAMP	1	NK-12N		
20	N348NK10N	ｸﾗﾝﾌﾟ	CLAMP	1	NK-10N		
21	N348NK8N	ｸﾗﾝﾌﾟ	CLAMP	1	NK-8N		
22	N348NK6N	ﾅｲﾛﾝｸﾗﾝﾌﾟ	CLAMP FOR WIRING	1	NK-6N		
23	N348NK5N	ｸﾗﾝﾌﾟ	CLAMP	1	NK-5N		
24	N348NK3N	ｸﾗﾝﾌﾟ	CLAMP	1	NK-3N		
25	N324SXH0-002	ﾀﾝｼ	TERMINAL	1	SXH-001T-0.6		
26	N348KV200B	ﾊﾞﾝﾄﾞ	TIE BAND WIRING	1	KV-200(B)		
27	N348KV150B	ﾊﾞﾝﾄﾞ	TIE BAND WIRING	1	KV-150(B)		
28	N348KV100B	ﾊﾞﾝﾄﾞ	TIE BAND WIRING	1	KV-100(B)		
29	N324LT04-001	ﾀﾝｼ	TERMINAL	1	LT0-41T-187N		
30	N322XHP3	ｺﾈｸﾀ	CONNECTOR	1	XHP-3		
31	N324ST04-000	ﾀﾝｼ	TERMINAL	1	ST0-41T-187N		
32	N322XHP2	ｺﾈｸﾀ	CONNECTOR	1	XHP-2		
33	N324R1.254	ﾀﾝｼ	TERMINAL	1	R1.25-4		
34	N3241.25S4A	ﾀﾝｼ	TERMINAL	1	1.25-S4A		
35	N510008677AA	ﾀﾝｼ	TERMINAL	1	ST0-41N-110N		
36	N324KVC21	ｷｬｯﾌﾟ	CAP	1	KVC-21		
37	N510008784AA	ｶﾊﾞｰ	COVER	1	234030-23		
38	N510008785AA	ｶﾊﾞｰ	COVER	1	235835-23		
39	N341FGM100M4	ｹｰﾌﾞﾙ	CABLE	1	FGM-100-M4		
40	N348FGC8	ｸﾗﾝﾌﾟ	CLAMP	1	FGC-8		

F99-91275-B

配線用部品

30 WIRING COMPONENTS

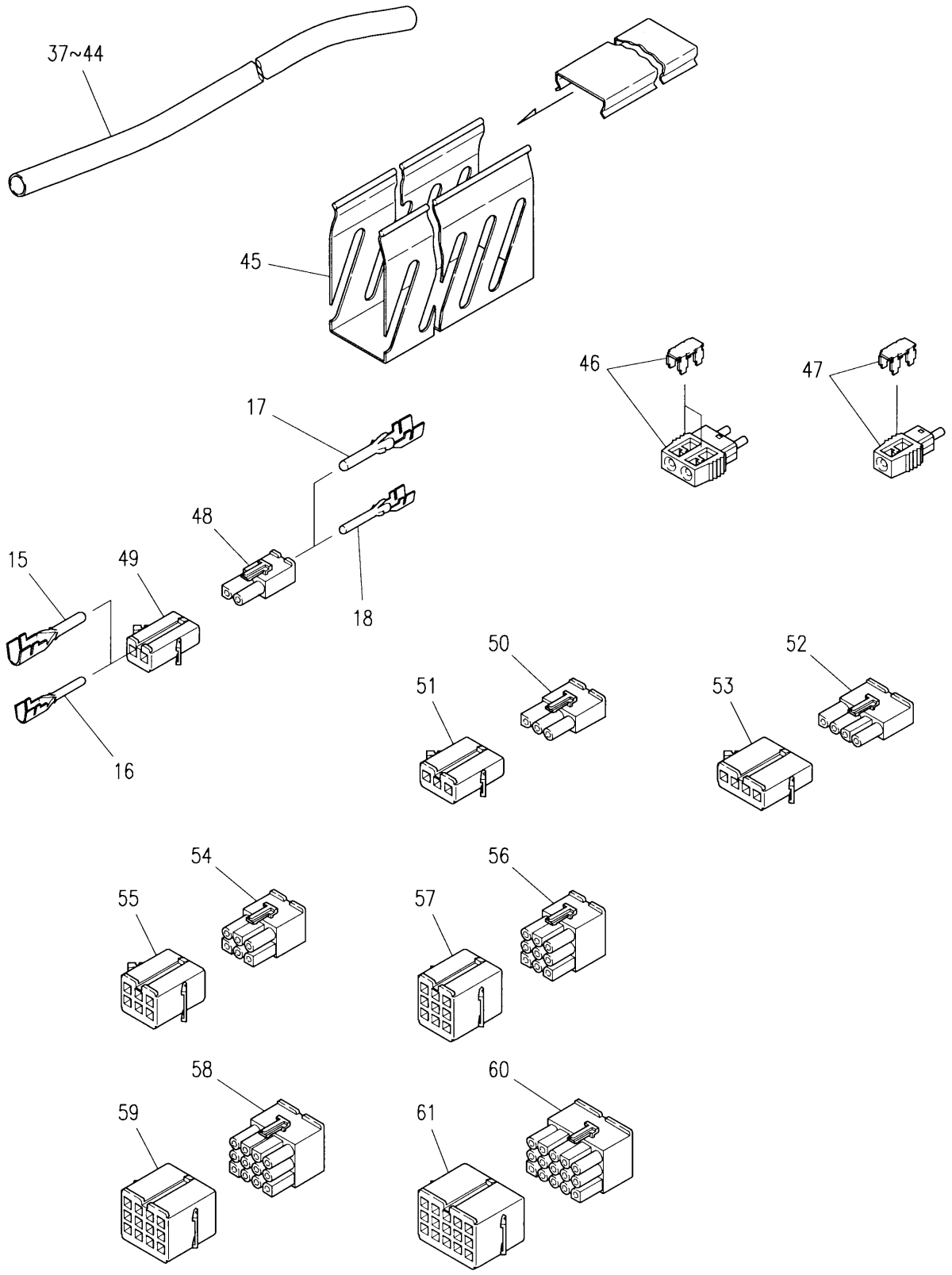

F99-91276-A

配線用部品

30 WIRING COMPONENTS

イラスト No. REF No.	品番 PART No.	部品名 PART NAME		個数 Q'TY	備考 REMARKS	R1	R2
15	N3241380TL	ﾀﾝｼ	TERMINAL	1	1380TL		
16	N3241190TL	ﾀﾝｼ	TERMINAL	1	1190TL		
16	N3241434TL	ﾀﾝｼ	TERMINAL	1	1434TL		
17	N3241381ATL	ﾀﾝｼ	TERMINAL	1	1381ATL		
18	N3241189ATL	ﾀﾝｼ	TERMINAL	1	1189ATL		
18	N3241433ATL	ﾀﾝｼ	TERMINAL	1	1433ATL		
37	N346KER2.0K	ﾁｭｰﾌﾞ	TUBE	1	KER-2.0,BLACK		
38	N346KER4.0K	ﾁｭｰﾌﾞ	TUBE	1	KER-4.0,BLACK		
39	N346KER5.0K	ﾁｭｰﾌﾞ	TUBE	1	KER-5.0,BLACK		
40	N346KER6.0K	ﾁｭｰﾌﾞ	TUBE	1	KER-6.0,BLACK		
41	N346KER8.0K	ﾁｭｰﾌﾞ	TUBE	1	KER-8.0,BLACK		
42	N346KEC10K	ﾁｭｰﾌﾞ	TUBE	1	KEC-10,BLACK		
43	N346KEC12K	ﾁｭｰﾌﾞ	TUBE	1	KEC-12,BLACK		
44	N346KEC15K	ﾁｭｰﾌﾞ	TUBE	1	KEC-15,BLACK		
45	N346AD232	ﾀﾞｸﾄ	DUCT	1	AD-232		
46	N322T0CP255K	ｺﾈｸﾀ	CONNECTOR	1	T0CP255K		
47	N322T0CP155K	ｺﾈｸﾀ	CONNECTOR	1	T0CP155K		
48	KXFP045AA00	ｺﾈｸﾀ	CONNECTOR	1	3191-02R1-201		
49	KXFP00QAA00	ｺﾈｸﾀ	CONNECTOR	1	3191-02P-201		
50	N3223191-826	ｺﾈｸﾀ	CONNECTOR	1	3191-03R1-201		
51	N3223191-845	ｺﾈｸﾀ	CONNECTOR	1	3191-03P-201		
52	N3223191-775	ｺﾈｸﾀ	CONNECTOR	1	3191-04R1-201		
53	N3223191-887	ｺﾈｸﾀ	CONNECTOR	1	3191-04P-201		
54	N3223191-888	ｺﾈｸﾀ	CONNECTOR	1	3191-06R1-201		
55	N3223191-886	ｺﾈｸﾀ	CONNECTOR	1	3191-06P-201		
56	KXFP04DAA00	ｺﾈｸﾀ	CONNECTOR	1	3191-09R1-201		
57	KXFP04BAA00	ｺﾈｸﾀ	CONNECTOR	1	3191-09P-201		
58	KXFP04GAA00	ｺﾈｸﾀ	CONNECTOR	1	3191-12R1-201		
59	KXFP04EAA00	ｺﾈｸﾀ	CONNECTOR	1	3191-12P-201		
60	KXFP04KAA00	ｺﾈｸﾀ	CONNECTOR	1	3191-15R1-201		
61	KXFP04HAA00	ｺﾈｸﾀ	CONNECTOR	1	3191-15P-201		

F99-91276-A

おことわり / Notice

本説明書の内容を予告なく変更する場合がありますので、予めご了承ください。
The contents of this document are subject to change without prior notification.

本資料に記載されている商品（又は技術）において、外国為替及び外国貿易法に定める規制貨物（又は規制技術）に該当するものについては、日本から輸出（又は技術提供）する場合、同法に基づく輸出許可（又は役務取引許可）が必要です。
For the products or the technology, which are controlled items subject to the Foreign Exchange and Foreign Trade Law, the export permission according to the law is required when exporting from Japan or providing technological offerings.

パナソニック ファクトリーソリューションズ株式会社

〒409-3895　山梨県中巨摩郡昭和町紙漉阿原 1375
電話（055）275－6222
〒841-8585　佐賀県鳥栖市立石町長蓮 441-13
電話（0942）84－2644

Panasonic Factory Solutions Co., Ltd.

1375, Kamisukiawara, Showa-cho, Nakakoma-gun, Yamanashi 409-3895, Japan
TEL +81-55-275-6222
441-13, Nagahasu, Tateishi-cho, Tosu, Saga 841-8585, Japan
TEL +81-942-84-2644

Ⓒ 2008 Panasonic Factory Solutions Co., Ltd. All Rights Reserved.
この書類は著作権によって保護されています。
無断で複製し、配布した場合は著作権侵害となります。
Unauthorized copying and distribution is a violation of the law.

Printed in Japan

FUO000104B02-2